FICHA TÉCNICA

IT50P100

PRODUCTO:

Kit de accesorio para baño
de 4 piezas Punta Sal abs cromado

CÓDIGO:

IT50P100

DESCRIPCIÓN DE LA PIEZA:

- Kit de 4 piezas en abs cromado

CONTENIDO

- 1 perchero en abs cromado
- 1 papelera en abs cromado
- 1 jabonera en abs cromado
- 1 toallero en abs cromado

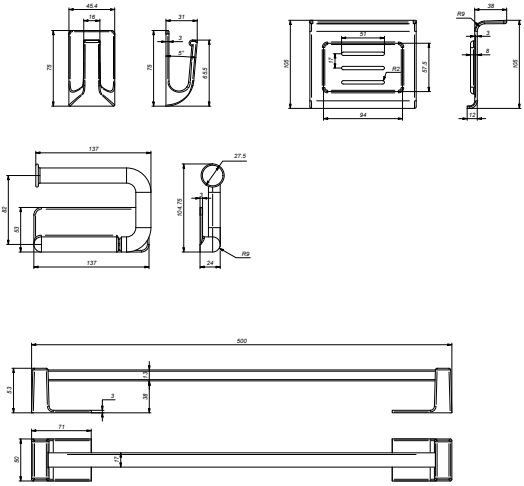

Estas dimensiones y especificaciones están sujetas a cambio sin previo aviso.

V01

*MEDIDAS EXPRESADAS
EN MILIMETROS

Italgrif
SANITARIOS Y GRIFERIA